SEZIONE LONGITUDINALE

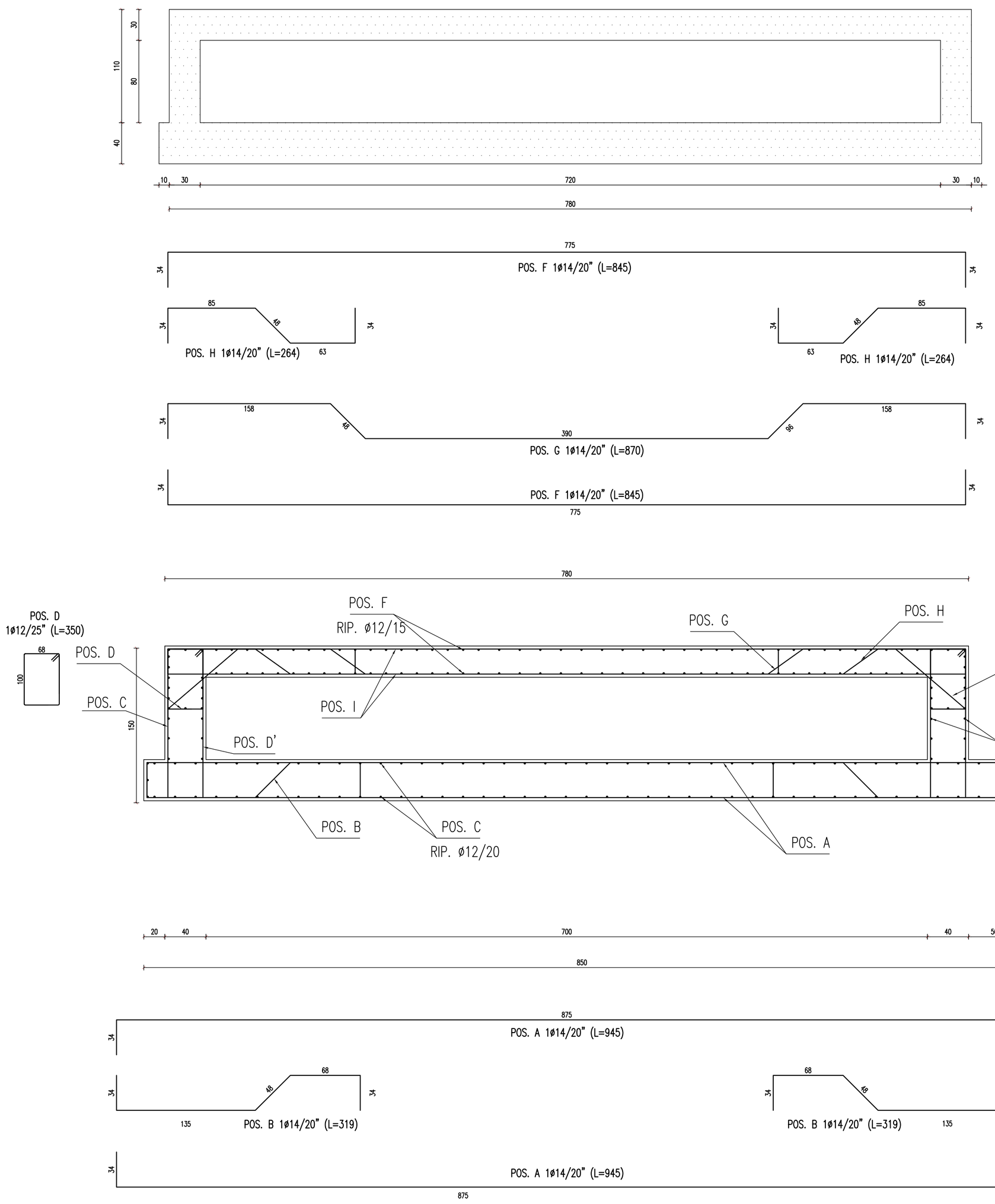

SEZIONE TRASVERSALE

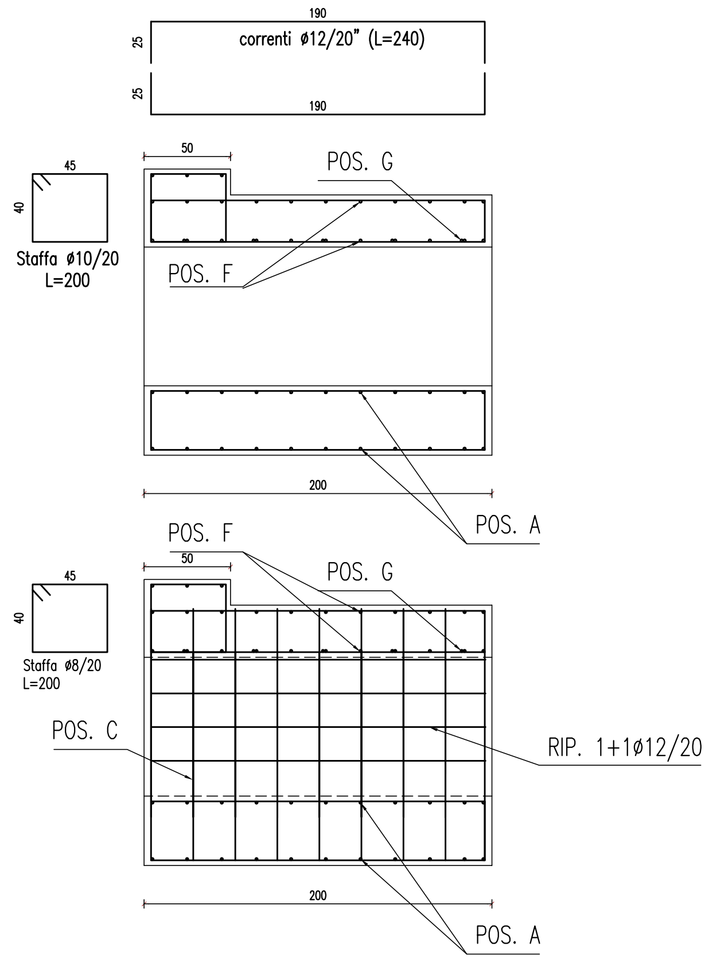

TABELLA MATERIALI

ACCIAIO PER C.A. ORDINARIO B450C

CARATTERISTICHE DEL CALCESTRUZZO UNI EN 206-1: 2006 UNI 11104:2004 D.M. 14.01.2008 "Norme tecniche sulle costruzioni"	OPERE DI FONDAZIONE	OPERE IN ELEVAZIONE
TIPO CLS	C25/30	C28/35
fck (N/mmq) Rck (N/mmq)	25 30	28 35
RAPPORTO ACQUA/CEM. max.	0.45	0.50
CLASSE DI ESPOSIZIONE Attacco dei cicli di gelo disgelo con o senza disgelanti	-	XF1
CLASSE DI ESPOSIZIONE Corrosione delle armature indotta da carbonatazione	XC2	XC2
CLASSE MINIMA DI CONSISTENZA	S3	S3
Calcestruzzo magro piano di posa	Rcm ≥15MPa	

Elemento	Copriferro (mm)	$\varnothing_{max}$ inerti (mm)
FONDAZIONE	30 (−0 +0.5)	35
ELEVAZIONE	30 (−0 +0.5)	25

PIEGATURE E QUOTE FERRI

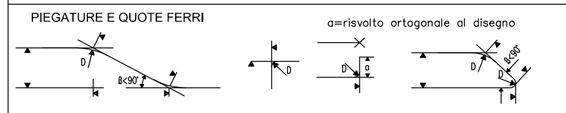

FERRI SECONDARI O STAFFE:

ø	ø8	ø10	ø12	ø14	ø16	ø18	ø20	ø22	ø24	ø26	ø28	ø30
D=	35	40	50	115	130	145	200	220	240	315	340	360

FERRI PRINCIPALI O DI FORZA: D≥12ø — SOVRAPPOSIZIONE BARRE MIN 40ø

Provincia di Chieti
Settore Lavori Pubblici

PROGETTO ESECUTIVO

LAVORI DI SISTEMAZIONE STRADA PROVINCIALE S.S. 650
FONDO VALLE TRIGNO SCHIAVI D'ABRUZZO

III° Lotto Funzionale

CARPENTERIA
TOMBINO SCATOLARE KM 0+768

STUDIOMONTEPARA INGEGNERIA CIVILE
SEDE LEGALE
Via V. Simeoni n° 12
66036 Orsogna (CH)
Tel. 0871/869652
E-mail:
info@studiomontepara.it
SEDE OPERATIVA
Via Farini n° 80
43100 Parma
Tel. e Fax 0521/905904

Il Progettista
Prof. Ing. Antonio Montepara

ORDINE DEGLI INGEGNERI PROV. CHIETI N°653

TAVOLA
14.2

Questo elaborato non puo' essere riprodotto ne' integralmente, ne' in parte per scopi diversi da quelli per cui e' stato fornito.

127 E T I A 14.02 R0

Responsabile Unico del Procedimento

SCALA : 1:50

DATA : 25/06/2010

Consulenze specifiche:
Topografia: Geom. Cianci Giancarlo

Revisione	Data	Descrizione	Redatto	Controllato	Approvato
REV0					
REV1					
REV2					